٦ ٦

Ḥ HNC ৯ ı ṅ þ Ƙ Ə ɟ ő Š ẘ ∧ ṷ 1 ج ٦ ɑ ì Ţ . ő x ج ٦ ھ
ɣ þ Ƙ 1 Ụ ، ʊ ı ᵽ ɑ ▲ ʊ Ȁ ৯ ٭ ¢

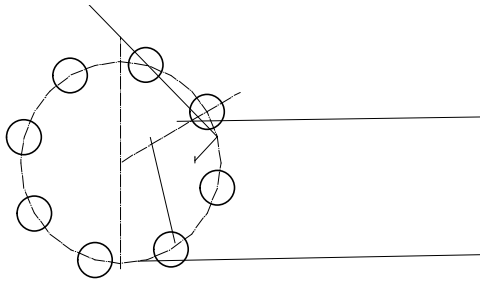

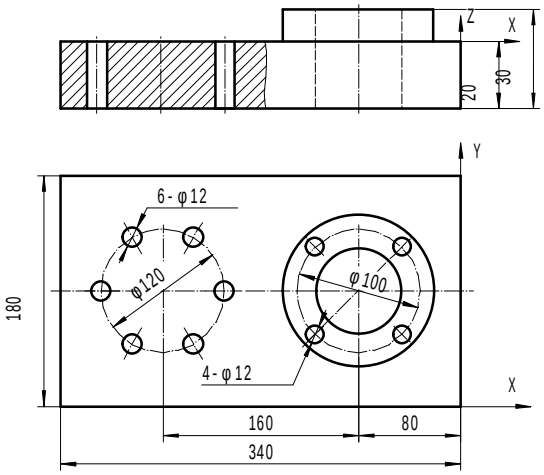

.

. 2004